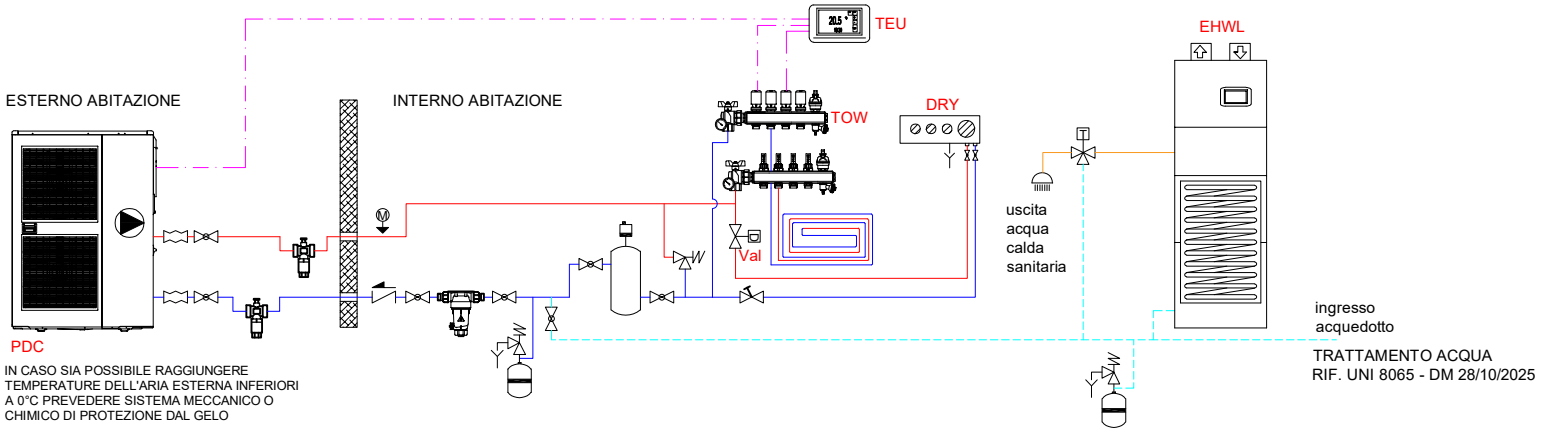

LEGENDA SIMBOLI IDRAULICI

- VALVOLA DUE VIE DI ZONA
- VALVOLA TRE VIE DEVIATRICE
- VALVOLA DI NON RITORNO
- VALVOLA DI BILANCIAMENTO
- MANOMETRO
- TERMOMETRO
- BY-PASS DIFFERENZIALE
- VALVOLA A SFERA
- VALVOLA DI SICUREZZA
- VASO DI ESPANSIONE
- GIUNTO ANTIVIBRANTE
- MISCELATORE TERMOSTATICO ACS
- POMPA DI RILANCIO
- VALVOLA ANTIGELO
- ACCUMULO INERZIALE
- FILTRO DEFANGATORE MAGNETICO

LEGENDA TUBAZIONI IDRAULICHE

- Mandata impianto riscaldamento
- Ritorno impianto riscaldamento
- Acqua calda sanitaria
- Acqua fredda sanitaria

CONNESSIONI ELETTRICHE

- Connessione elettrica

vedi schema elettrico per la tipologia di cavo

LEGENDA DESCRIZIONI

PDC	pompa di calore MIRAI 4.0
DRY	unità vmc e deumidificazione
EHWL	eco hot water LEAF
TEU	termostato / umidostato
TOW	collettore topway
Val	valvola due vie motorizzata

Lo schema rappresenta una indicazione del principio di funzionamento e non sostituisce il progetto eseguito da un tecnico abilitato, responsabile del calcolo, del dimensionamento e della rispondenza alle normative vigenti.
Nello schema non vengono necessariamente rappresentati tutti i componenti e le sicurezze necessarie per il funzionamento dell'impianto.
EMMETI spa declina ogni responsabilità sull'ambito pratico di applicazione dello schema.
Dati tecnici e dimensionali: vedere documentazione Emmeti.

20.005 10/2026 rev.01

Descrizione:

SCHEMA FUNZIONALE DI CENTRALE TERMICA IN POMPA DI CALORE COMPOSTA DA POMPA DI CALORE EMMETI MIRAI

MIRAI 4.0 - TERMOSTATO/UMIDOSTATO - SISTEMA RADIANTE RISCALDAMENTO E RAFFRESCAMENTO - ECO HOT WATER LEAF - UNITA' DI VENTILAZIONE MECCANICA E DEUMIDIFICAZIONE RECUPERA DRY

EMMETI

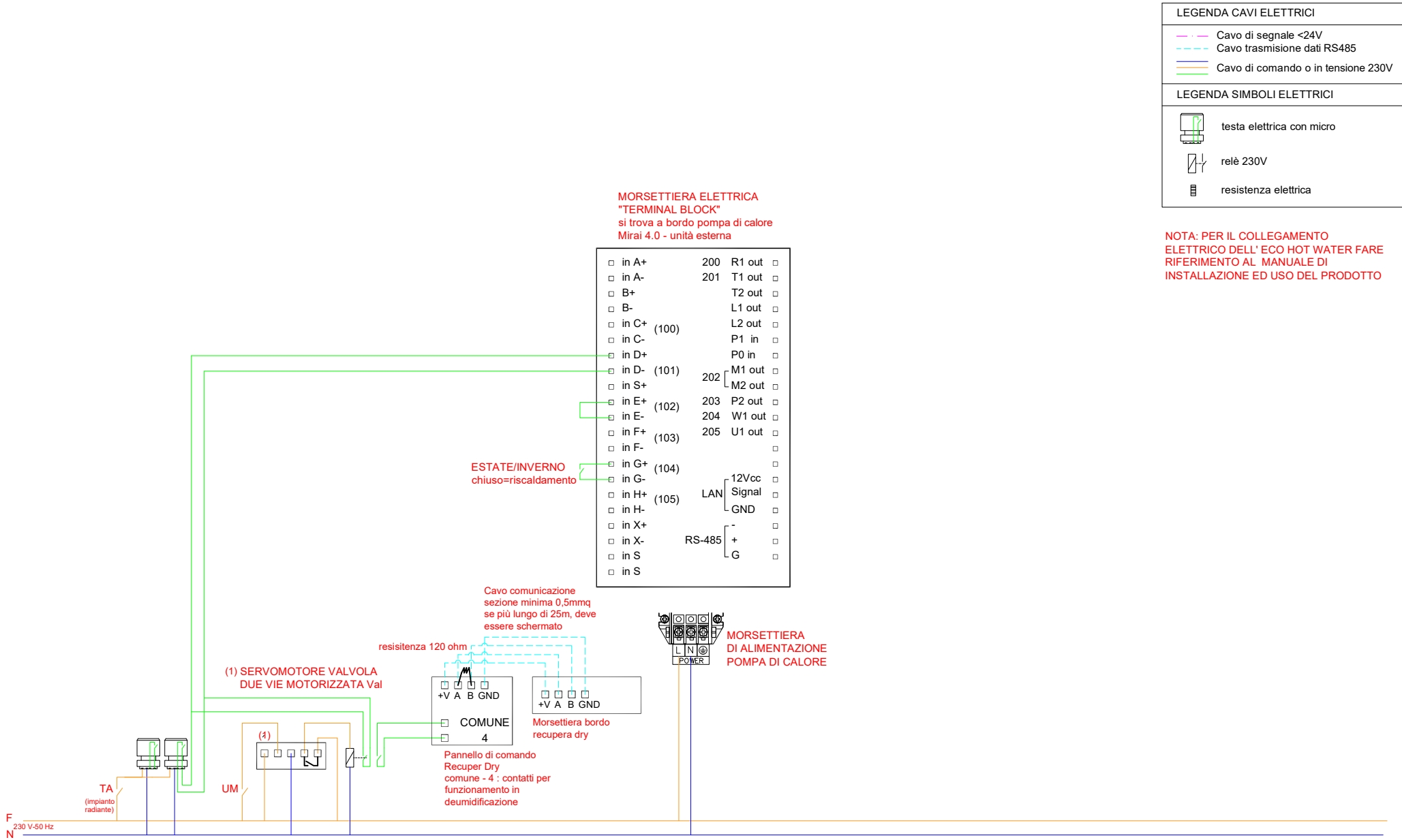

Lo schema rappresenta una indicazione del principio di funzionamento e non sostituisce il progetto eseguito da un tecnico abilitato, responsabile del calcolo, del dimensionamento e della rispondenza alle normative vigenti.
Nello schema non vengono necessariamente rappresentati tutti i componenti e le sicurezze necessarie per il funzionamento dell'impianto.
EMMETI spa declina ogni responsabilità sull'ambito pratico di applicazione dello schema.
Dati tecnici e dimensionali: vedere documentazione Emmeti.

20.005 10/2026 rev.01

Descrizione:

SCHEMA FUNZIONALE DI CENTRALE TERMICA IN POMPA DI CALORE COMPOSTA DA POMPA DI CALORE EMMETI MIRAI

MIRAI 4.0 - TERMOSTATO/UMIDOSTATO - SISTEMA RADIANTE RISCALDAMENTO E RAFFRESCAMENTO - ECO HOT WATER LEAF - UNITA' DI VENTILAZIONE MECCANICA E DEUMIDIFICAZIONE RECUPERA DRY

EMMETI